客戶確認
Customer Confirm

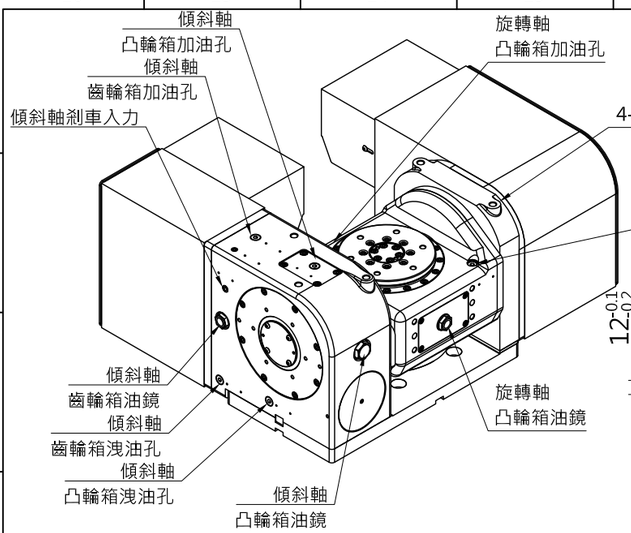

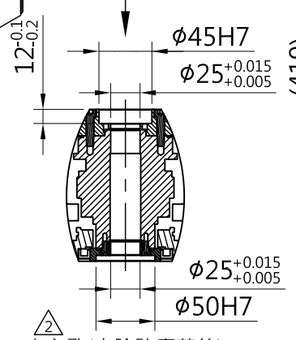

△2 中心孔(去除防塵蓋後)
示意圖 J

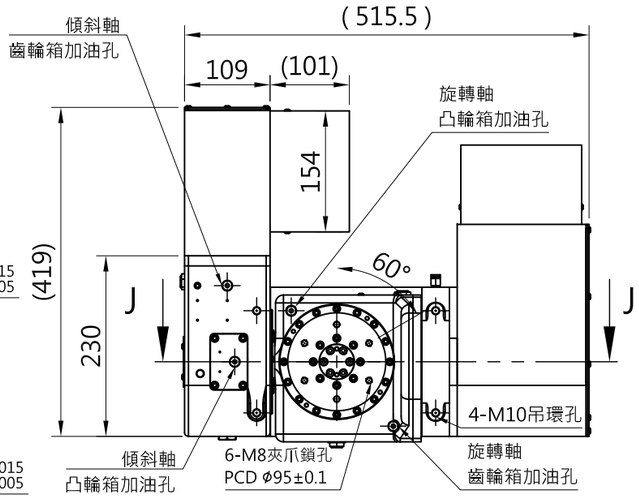

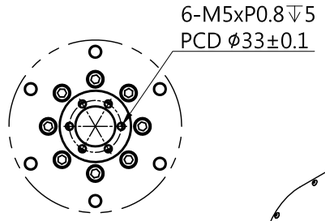

△2 中心孔鎖固孔
示意圖 K

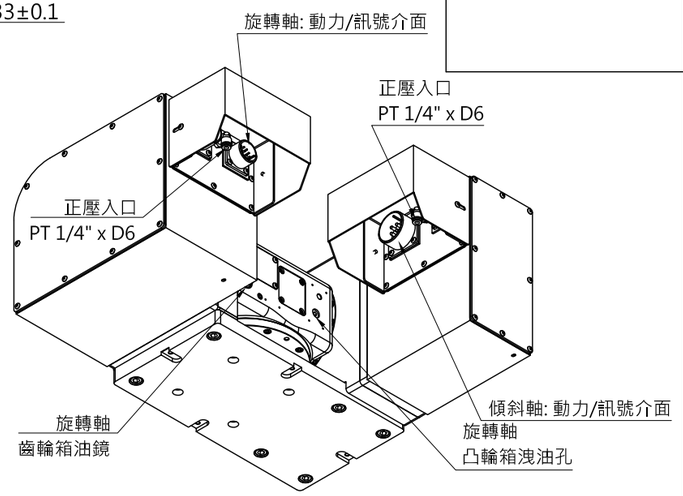

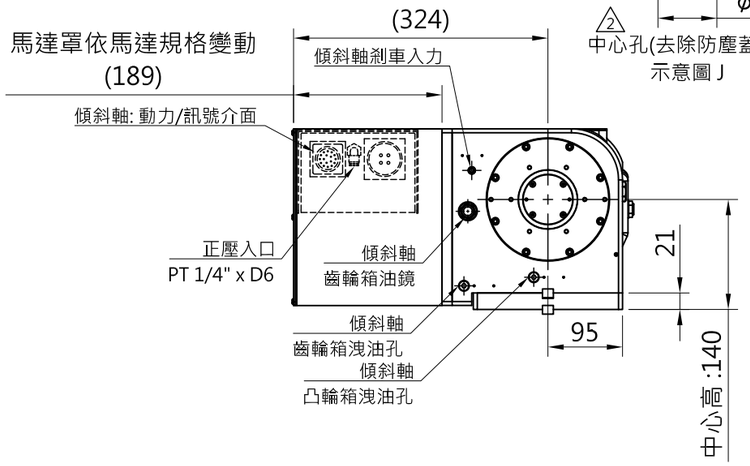

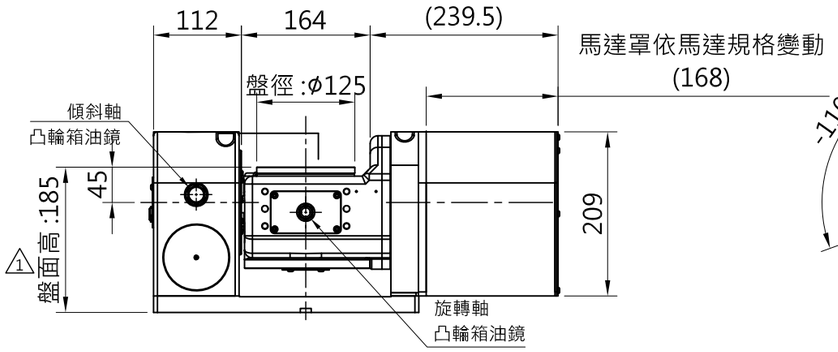

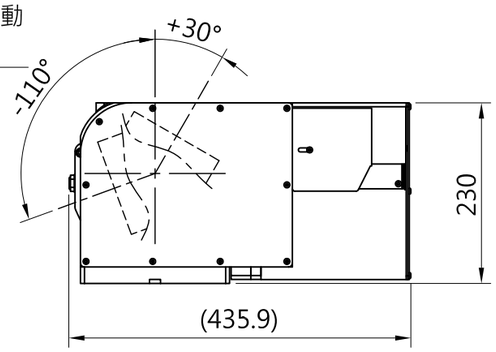

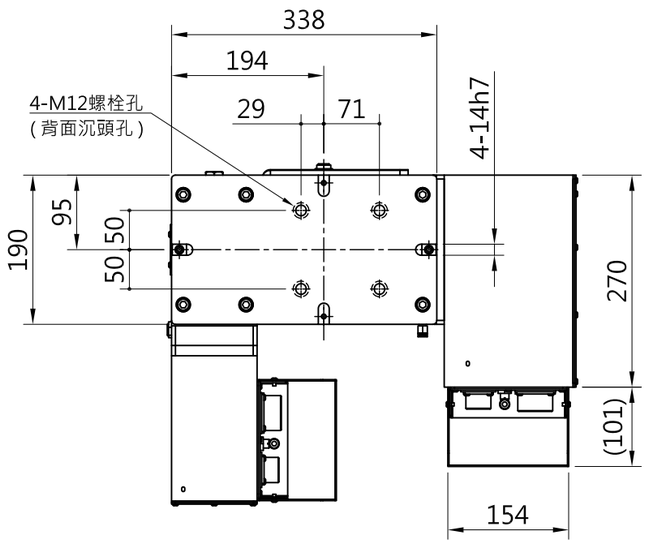

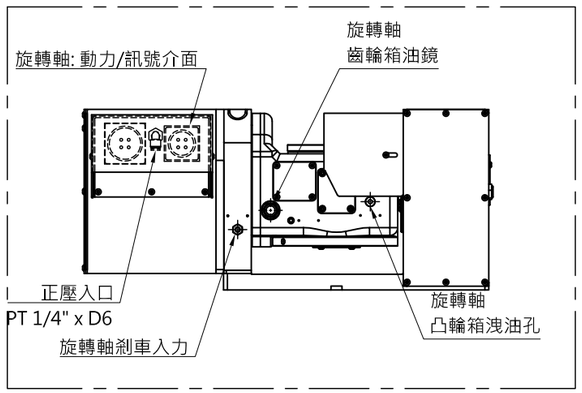

(輔助說明視圖)

SCALE : Free

CAMPOWER RTB-125ITDE 規格表 △2△3△4

工作盤直徑	ϕ125 (mm)			
盤面高	185 (mm)			
基準孔	ϕ45H7			
迴轉角度	迴轉軸(C軸) : 360°		傾斜軸(A軸):+30° to −110°	
伺服馬達 (客供品)	FANUC	αiF1	FANUC	αiF2
		αiF2		βiS4
		βiS4		
	MITSUBISHI	HG-105S	MITSUBISHI	HG-105S
	SIEMENS	1FK7040	SIEMENS	1FK7040
總減速比	1 : 60		1 : 120	
最小分度單位	0.001		0.001	
最高迴轉速	50rpm (Max:3000rpm)		25rpm (Max:3000rpm)	
定位鎖緊動力源	空壓P/油壓H		空壓P/油壓H	
鎖緊壓力	P:6 / H:25 (Kg/cm²)		P:6 / H:25 (Kg/cm²)	
鎖緊扭力	△5 P:14 / H:20 (Kg.m)		△5 P:30 / H:20 (Kg.m)	
容許載重	水平0°	35 (Kg)		
	傾斜90°	20 (Kg)		
分割定位精度	45 (Sec)		30 (Sec)	
重覆定位精度	8 (Sec)		8 (Sec)	
重量	120 (Kg)			

APPROVED 2025.03.19 CAMPOWER DESIGN TEAM

舊圖號 : RTB-125T

康普國際精密機械股份有限公司	CAMPOWER PRECISION MACHINEY CO.,LTD.	客戶	設計 林桂萍
	TEL:886-4-25351570 FAX:886-4-25351571	機型規格 △4 RTB-125ITDE	日期 2025.03.19
		版本 第 05 版	備註